HẠNG MỤC ĐIỆN NƯỚC

CHỦ ĐẦU TƯ: MRS. NGUYỄN THỊ KIỀU

DANH MỤC BẢN VẼ PHẦN ĐIỆN

STT	SỐ HIỆU	TÊN BẢN VẼ	NGÀY PHÁT HÀNH	KHỔ GIẤY	GHI CHÚ
I.PHẦN CHUNG					
1	LL-E-001	DANH MỤC BẢN VẼ ĐIỆN	04/2026	A3	
2	LL-E-002	THUYẾT MINH CHUNG	04/2026	A3	
III.MẶT BẰNG					
3	LL-E-101	MẶT BẰNG CẤP NGUỒN TẦNG 1	04/2026	A3	
4	LL-E-102	MẶT BẰNG BỐ TRÍ CÔNG TẮC	04/2026	A3	
5	LL-E-103	MẶT BẰNG ĐIỆN NHẸ	04/2026	A3	
6	LL-E-104	MẶT BẰNG ĐIỀU HÒA + THÔNG GIÓ	04/2026	A3	
II.SƠ ĐỒ NGUYÊN LÝ					
7	LL-SLD-101	SƠ ĐỒ NGUYÊN LÝ TỦ ĐIỆN	04/2026	A3	
8	LL-SLD-102	SƠ ĐỒ NGUYÊN LÝ HỆ THỐNG MẠNG VÀ CAMERA	04/2026	A3	
IV.CHI TIẾT LẮP ĐẶT					
9	LL-D-101	CHI TIẾT LẮP ĐẶT PHẦN ĐIỆN	04/2026	A3	
10	LL-D-102	CHI TIẾT LẮP ĐẶT ĐIỆN NHẸ	04/2026	A3	

DANH MỤC BẢN VẼ PHẦN NƯỚC

STT	SỐ HIỆU	TÊN BẢN VẼ	NGÀY PHÁT HÀNH	KHỔ GIẤY	GHI CHÚ
I.MẶT BẰNG					
11	LL-P-101	MẶT BẰNG CẤP NƯỚC	04/2026	A3	
12	LL-P-102	MẶT BẰNG THOÁT NƯỚC	04/2026	A3	
IV.CHI TIẾT LẮP ĐẶT					
13	LL-D-201	CHI TIẾT LẮP ĐẶT PHẦN NƯỚC	04/2026	A3	

CHỈNH SỬA - EDIT		
LẦN	NGÀY	XÁC NHẬN
1		
2		
3		
4		

CHỦ TRÌ THIẾT KẾ - PRIMARY ARCHITECT:
KTS. PHAN NGỌC THÁI

KIỂM TRA - CHECKER:
KTS. PHAN NGỌC THÁI

THIẾT KẾ - DESIGN:
KS. LÊ THỊ MỸ HẠNH

CÔNG TRÌNH - PROJECT:

ĐỊA CHỈ - ADDRESS:

TRIỂN KHAI - DESIGN DEVELOPMENT :
KS. LÊ THỊ MỸ HẠNH

HẠNG MỤC - ITEM:
BẢN VẼ THI CÔNG

TÊN BẢN VẼ - DRAWING NAME:
DANH MỤC BẢN VẼ

TRIỂN KHAI KỸ THUẬT- ECHNICAL IMPLEMENTATION:
KS. LÊ THỊ MỸ HẠNH

CHỦ ĐẦU TƯ - OWNER:
MRS. NGUYỄN THỊ KIỀU

GIÁM ĐỐC - DIRECTOR:

ĐƠN VỊ THIẾT KẾ - DESIGN:
CÔNG TY TNHH LUKLAK DESIGN VIỆT NAM

- ĐỊA CHỈ : 79 VÕ CHÍ CÔNG, CẨM LỆ, ĐÀ NẴNG
- MAIL: INFO.DN@LUKLAKDESIGN.COM
- HOTLINE: 0934 965 988

NGÀY HOÀN THÀNH - DATE:

TRANG - PAGE:

TỈ LỆ - SCALE:

MÃ BẢN VẼ:

CHÚ Ý - WARNING:

- ĐỂ TRÁNH SAI SÓT PHẢI ĐỐI CHIẾU VỚI HIỆN TRẠNG TRONG QUÁ TRÌNH THI CÔNG
- MỌI SỰ THAY ĐỔI PHẢI ĐƯỢC ĐỒNG Ý GIỮA 2 BÊN
- CẤM TÁI SỬ DỤNG BẢN VẼ KHI CHƯA ĐƯỢC SỰ ĐỒNG Ý CỦA ĐƠN VỊ THIẾT KẾ

Chú thích ký hiệu cấp điện:

TL: 2x1Cx 2.5mm2 Cu/PVC + 1C 2.5mm2 Cu/PVC(E)/D20:
Dây cấp điện ổ cắm tủ lạnh, từ tủ điện TĐ.T đến.

BT: 2x1Cx 4mm2 Cu/PVC + 1C 4mm2 Cu/PVC(E)/D25:
Dây cấp điện ổ cắm bếp từ, từ tủ điện TĐ.T đến.

OV: 2x1Cx 2.5mm2 Cu/PVC + 1C 2.5mm2 Cu/PVC(E)/D20:
Dây cấp điện ổ cắm lò nướng, từ tủ điện TĐ.T đến.

AC1,2: 2x1Cx 2.5mm2 Cu/PVC + 1C 2.5mm2 Cu/PVC(E)/D20:
Dây cấp điện điều hòa 1,2 từ tủ điện TĐ.T đến.

HW: 2x1Cx 2.5mm2 Cu/PVC + 1C 2.5mm2 Cu/PVC(E)/D20:
Dây cấp điện nước nóng, từ tủ điện TĐ.T đến.

MG: 2x1Cx 2.5mm2 Cu/PVC + 1C 2.5mm2 Cu/PVC(E)/D20:
Dây cấp điện ổ cắm máy giặt, từ tủ điện TĐ.T đến.

MS: 2x1Cx 2.5mm2 Cu/PVC + 1C 2.5mm2 Cu/PVC(E)/D20:
Dây cấp điện ổ cắm máy giặt, từ tủ điện TĐ.T đến.

KÝ HIỆU	DIỄN GIẢI
	Ổ CẮM ĐIỆN ĐÔI 3 CHẤU ÂM SÀN -16A, +1 LAN,LOẠI CÓ CHỐNG BỤI
	Ổ CẮM ĐIỆN ĐƠN, ĐÔI 3 CHẤU ÂM TƯỜNG -16A, MẶT NẠ
	Ổ CẮM ĐIỆN ĐƠN, ĐÔI 3 CHẤU ÂM TƯỜNG -16A
	HỘP NỐI ĐIỆN TRÊN TƯỜNG DÂY ĐIỆN CHỜ 1000MM
	HỘP NỐI ĐIỆN TRÊN TRẦN DÂY ĐIỆN CHỜ 1000MM
	CỌC TIẾP ĐỊA THÉP MẠ ĐỒNG D16, L= 2.4M
	RCBO 1P+N 20A CHO MÁY NƯỚC NÓNG, H=1300MM
	ĐIỀU KHIỂN CHO ĐIỀU HÒA, H=1300MM
	TỦ ĐIỆN LOẠI ĐỨNG
	TỦ ĐIỆN LOẠI MODULE ÂM TƯỜNG
	KÍ HIỆU DÂY ĐI LÊN / XUỐNG
CAO ĐỘ THIẾT BỊ CẦN ĐƯỢC KIỂM TRA PHỐI HỢP VỚI NỘI THẤT	

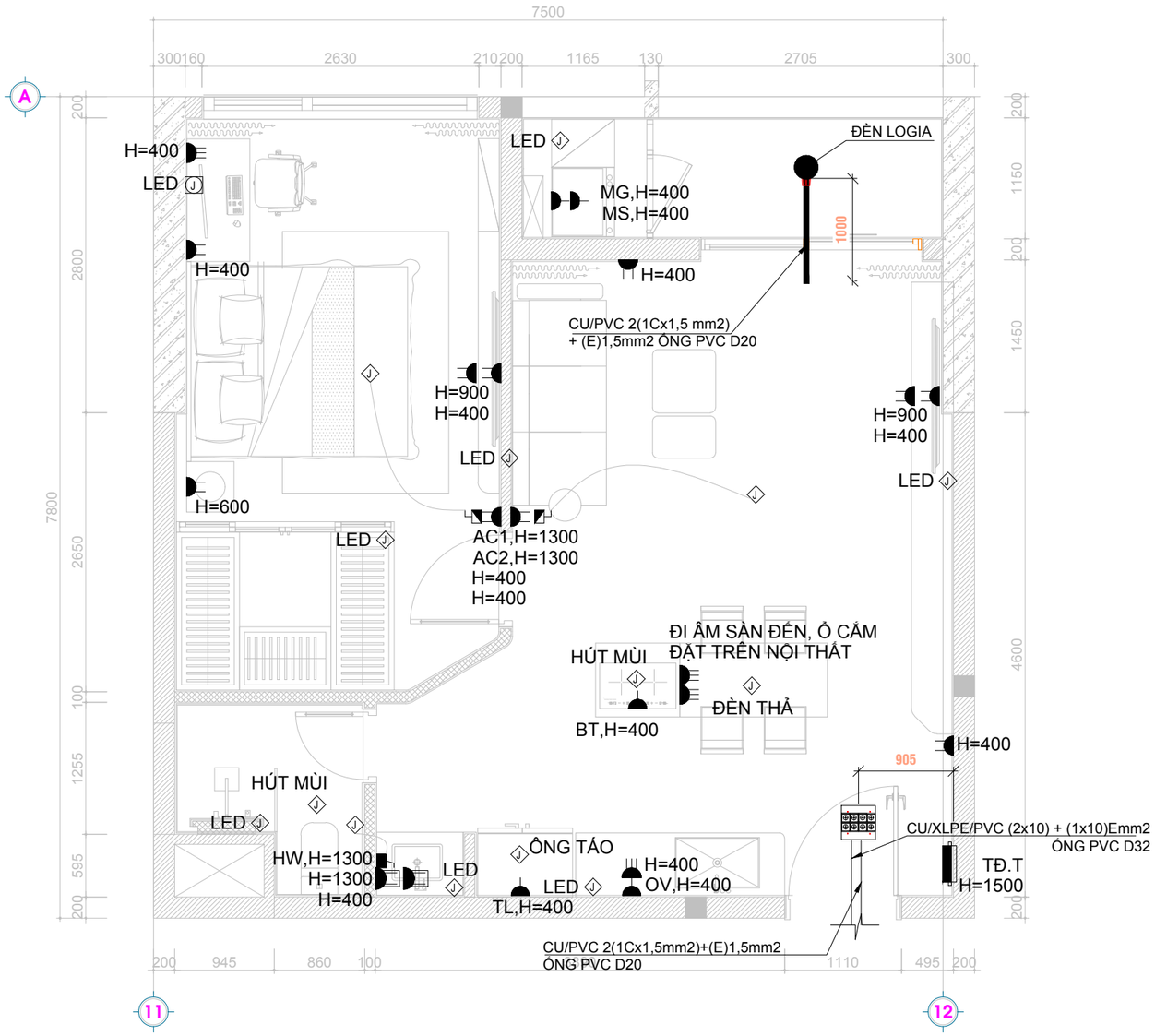

1 MẶT BẰNG CẤP NGUỒN

CHỈNH SỬA - EDIT		
LẦN	NGÀY	XÁC NHẬN
1		
2		
3		
4		

CHỦ TRÌ THIẾT KẾ - PRIMARY ARCHITECT: KTS. PHAN NGỌC THÁI

KIỂM TRA - CHECKER: KTS. PHAN NGỌC THÁI

THIẾT KẾ - DESIGN: KS. LÊ THỊ MỸ HẠNH

CÔNG TRÌNH - PROJECT:

ĐỊA CHỈ - ADDRESS:

TRIỂN KHAI - DESIGN DEVELOPMENT : KS. LÊ THỊ MỸ HẠNH

HẠNG MỤC - ITEM: BẢN VẼ THI CÔNG

TÊN BẢN VẼ - DRAWING NAME: MẶT BẰNG CẤP NGUỒN

TRIỂN KHAI KỸ THUẬT- ECHNICAL IMPLEMENTATION: KS. LÊ THỊ MỸ HẠNH

CHỦ ĐẦU TƯ - OWNER: MRS. NGUYỄN THỊ KIỀU

GIÁM ĐỐC - DIRECTOR:

ĐƠN VỊ THIẾT KẾ - DESIGN:

Luklak Architects

CÔNG TY TNHH LUKLAK DESIGN VIỆT NAM

- *ĐỊA CHỈ : 79 VÕ CHÍ CÔNG, CẨM LỆ, ĐÀ NẴNG*
- *MAIL: INFO.DN@LUKLAKDESIGN.COM*
- *HOTLINE: 0934 965 988*

NGÀY HOÀN THÀNH - DATE:

TRANG - PAGE:

TỈ LỆ - SCALE:

MÃ BẢN VẼ: LL-E-101

CHÚ Ý - WARNING:

- *ĐỂ TRÁNH SAI SÓT PHẢI ĐỐI CHIẾU VỚI HIỆN TRẠNG TRONG QUÁ TRÌNH THI CÔNG*
- *MỌI SỰ THAY ĐỔI PHẢI ĐƯỢC ĐỒNG Ý GIỮA 2 BÊN*
- *CẤM TÁI SỬ DỤNG BẢN VẼ KHI CHƯA ĐƯỢC SỰ ĐỒNG Ý CỦA ĐƠN VỊ THIẾT KẾ*

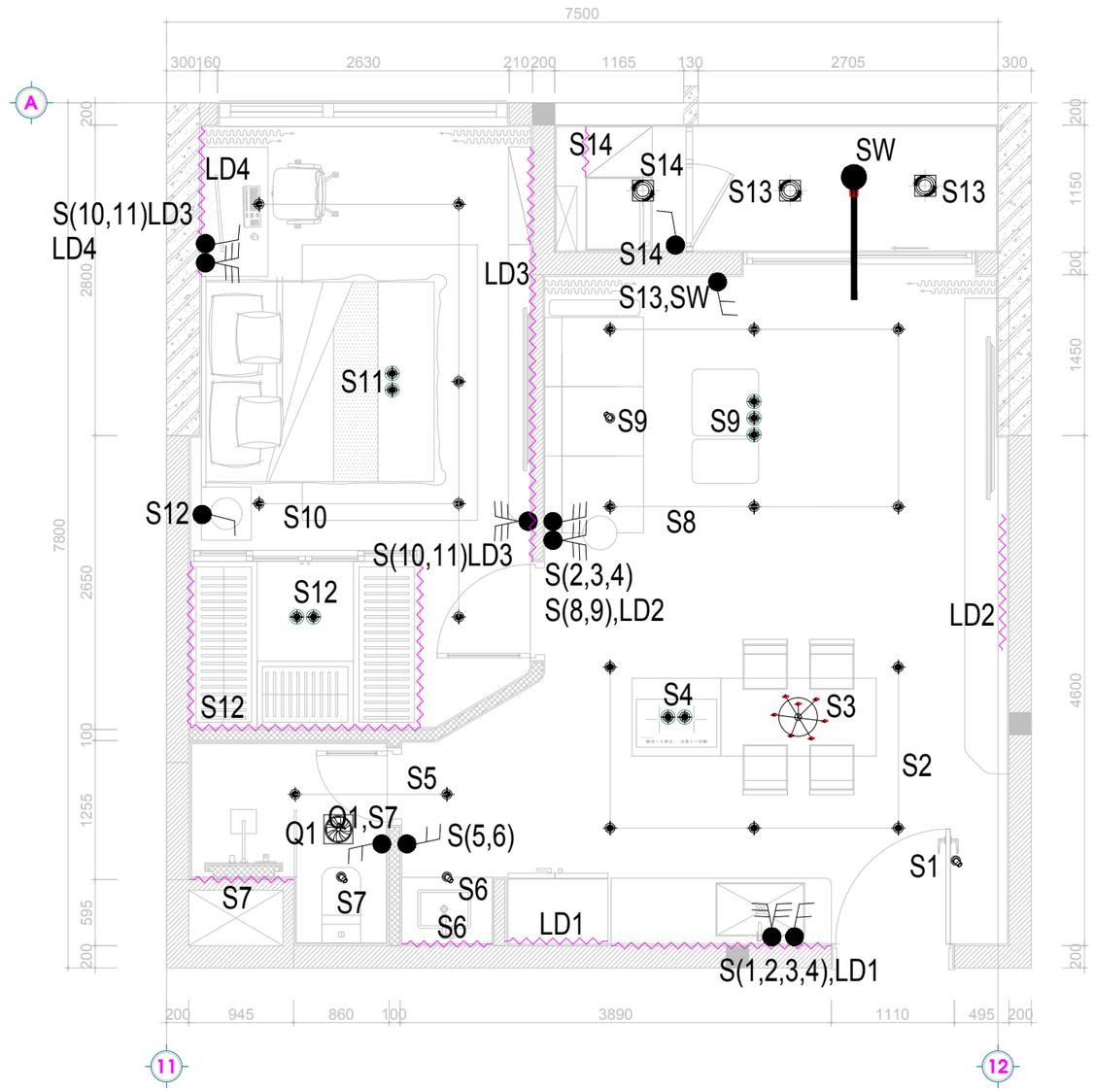

KÝ HIỆU	DIỄN GIẢI	KÝ HIỆU	DIỄN GIẢI
	ĐÈN THANH RAY NAM CHÂM		QUẠT THÔNG GIÓ
	ĐÈN THẢ		CÔNG TẮC 1 CHIỀU MẶT ĐƠN, ĐÔI, BA - 10A
	ĐÈN LED DÂY, ĐÈN TỦ		CÔNG TẮC 2 CHIỀU MẶT ĐƠN, ĐÔI, BA - 10A
	ĐÈN DOWNLIGHT 9W		HỘP NỐI ĐIỆN TRÊN TƯỜNG
	ĐÈN DOWNLIGHT 9W CHỐNG ẨM + ƯU TIÊN		HỘP NỐI ĐIỆN TRÊN TRẦN
	ĐÈN SPOTLIGHT 9W		ĐÈN ỐP NỔI
	ĐÈN CHIẾU ĐIỂM		ĐÈN TUÝP 0.6M

1

MẶT BẰNG BỐ TRÍ CÔNG TẮC

CHỈNH SỬA - EDIT

LẦN	NGÀY	XÁC NHẬN
1		
2		
3		
4		

CHỦ TRÌ THIẾT KẾ - PRIMARY ARCHITECT:
KTS. PHAN NGỌC THÁI

KIỂM TRA - CHECKER:
KTS. PHAN NGỌC THÁI

THIẾT KẾ - DESIGN:
KS. LÊ THỊ MỸ HẠNH

CÔNG TRÌNH - PROJECT:

ĐỊA CHỈ - ADDRESS:

TRIỂN KHAI - DESIGN DEVELOPMENT :
KS. LÊ THỊ MỸ HẠNH

HẠNG MỤC - ITEM:
BẢN VẼ THI CÔNG

TÊN BẢN VẼ - DRAWING NAME:
MẶT BẰNG BỐ TRÍ CÔNG TẮC

TRIỂN KHAI KỸ THUẬT- ECHNICAL IMPLEMENTATION:
KS. LÊ THỊ MỸ HẠNH

CHỦ ĐẦU TƯ - OWNER:
MRS. NGUYỄN THỊ KIỀU

GIÁM ĐỐC - DIRECTOR:

ĐƠN VỊ THIẾT KẾ - DESIGN:
Luklak Architects
CÔNG TY TNHH LUKLAK DESIGN VIỆT NAM

- *ĐỊA CHỈ : 79 VÕ CHÍ CÔNG, CẨM LỆ, ĐÀ NẴNG*
- *MAIL: INFO.DN@LUKLAKDESIGN.COM*
- *HOTLINE: 0934 965 988*

NGÀY HOÀN THÀNH - DATE:

TRANG - PAGE:

TỈ LỆ - SCALE:

MÃ BẢN VẼ:
LL-E-102

CHÚ Ý - WARNING:

- *ĐỂ TRÁNH SAI SÓT PHẢI ĐỐI CHIẾU VỚI HIỆN TRẠNG TRONG QUÁ TRÌNH THI CÔNG*
- *MỌI SỰ THAY ĐỔI PHẢI ĐƯỢC ĐỒNG Ý GIỮA 2 BÊN*
- *CẤM TÁI SỬ DỤNG BẢN VẼ KHI CHƯA ĐƯỢC SỰ ĐỒNG Ý CỦA ĐƠN VỊ THIẾT KẾ*

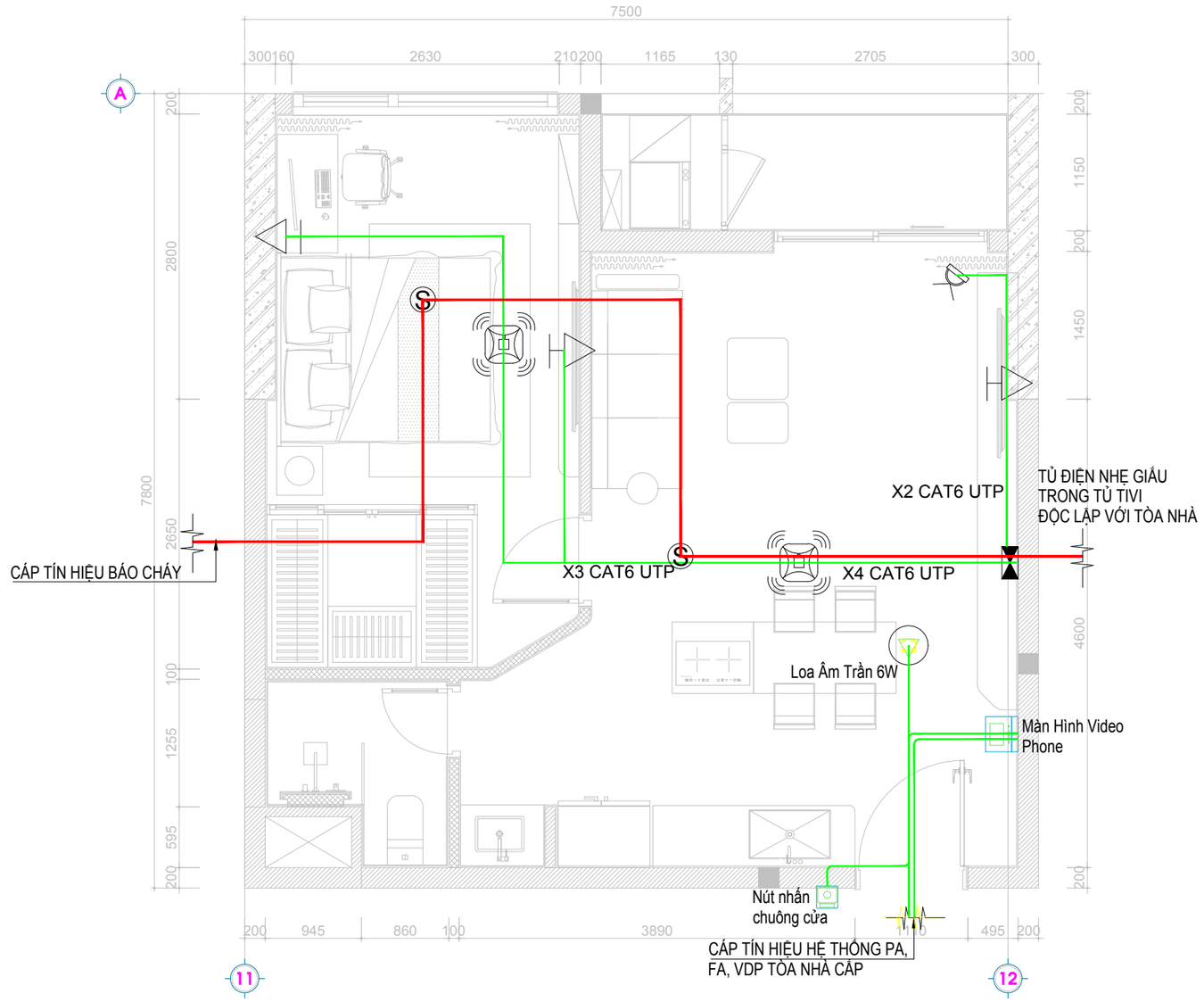

KÝ HIỆU	DIỄN GIẢI	KÝ HIỆU	DIỄN GIẢI
	WIFI		ĐẦU BÁO KHÓI ĐỊA CHỈ
	MODEM WIFI		LOA ÂM TRẦN 6W
	Ổ CẮM MẠNG RJ45		NÚT NHẤN CHUÔNG CỬA
	TỦ THIẾT BỊ ĐIỆN NHẸ		MÀN HÌNH VIDEOPHONE
	CAMERA IP DOME LOẠI TRONG NHÀ		CAMERA IP DOME LOẠI NGOÀI NHÀ

1 MẶT BẰNG ĐIỆN NHẸ

CHỈNH SỬA - EDIT		
LẦN	NGÀY	XÁC NHẬN
1		
2		
3		
4		

CHỦ TRÌ THIẾT KẾ - PRIMARY ARCHITECT: KTS. PHAN NGỌC THÁI

KIỂM TRA - CHECKER: KTS. PHAN NGỌC THÁI

THIẾT KẾ - DESIGN: KS. LÊ THỊ MỸ HẠNH

CÔNG TRÌNH - PROJECT:

ĐỊA CHỈ - ADDRESS:

TRIỂN KHAI - DESIGN DEVELOPMENT : KS. LÊ THỊ MỸ HẠNH

HẠNG MỤC - ITEM: BẢN VẼ THI CÔNG

TÊN BẢN VẼ - DRAWING NAME: MẶT BẰNG ĐIỆN NHẸ

TRIỂN KHAI KỸ THUẬT- ECHNICAL IMPLEMENTATION: KS. LÊ THỊ MỸ HẠNH

CHỦ ĐẦU TƯ - OWNER: MRS. NGUYỄN THỊ KIỀU

GIÁM ĐỐC - DIRECTOR:

ĐƠN VỊ THIẾT KẾ - DESIGN:

Luklak Architects

CÔNG TY TNHH LUKLAK DESIGN VIỆT NAM

- ĐỊA CHỈ : 79 VÕ CHÍ CÔNG, CẨM LỆ, ĐÀ NẴNG
- MAIL: INFO.DN@LUKLAKDESIGN.COM
- HOTLINE: 0934 965 988

NGÀY HOÀN THÀNH - DATE:

TRANG - PAGE:

TỈ LỆ - SCALE:

MÃ BẢN VẼ: LL-E-103

CHÚ Ý - WARNING:

- ĐỂ TRÁNH SAI SÓT PHẢI ĐỐI CHIẾU VỚI HIỆN TRẠNG TRONG QUÁ TRÌNH THI CÔNG
- MỌI SỰ THAY ĐỔI PHẢI ĐƯỢC ĐỒNG Ý GIỮA 2 BÊN
- CẤM TÁI SỬ DỤNG BẢN VẼ KHI CHƯA ĐƯỢC SỰ ĐỒNG Ý CỦA ĐƠN VỊ THIẾT KẾ

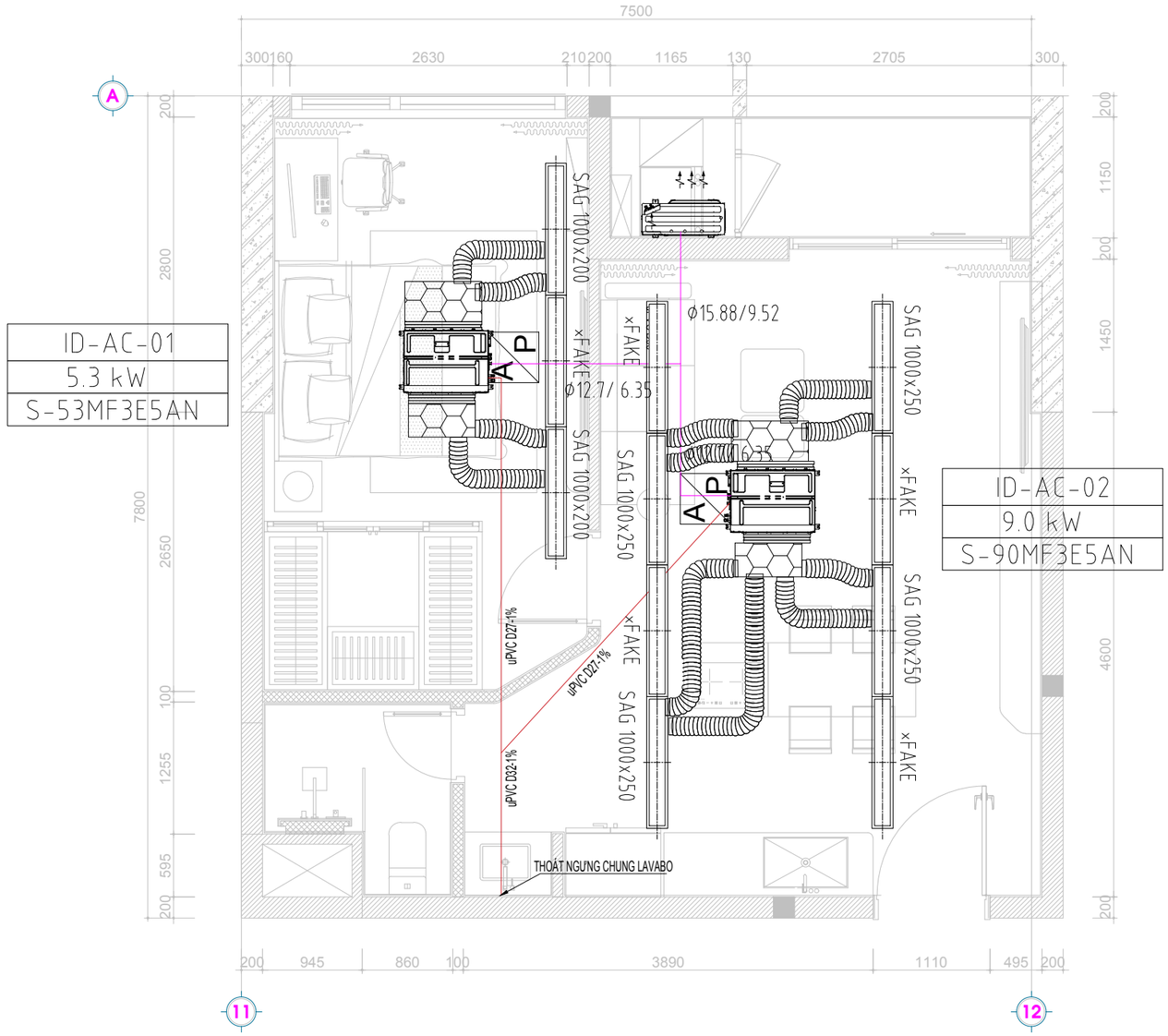

DÀN LẠNH ĐIỀU HÒA TREO TƯỜNG

DÀN LẠNH ĐIỀU HÒA ÂM TRẦN

DÀN NÓNG ĐIỀU HÒA ĐẶT NGOÀI NHÀ

QUẠT HÚT MÙI WC

LOUVER 150x150

ỐNG GIÓ

ỐNG THOÁT NƯỚC NGƯNG

GAS ỐNG ĐỒNG ĐIỀU HÒA

1 MẶT BẰNG ĐIỀU HÒA

CHỈNH SỬA - EDIT		
LẦN	NGÀY	XÁC NHẬN
1		
2		
3		
4		

CHỦ TRÌ THIẾT KẾ - PRIMARY ARCHITECT:
KTS. PHAN NGỌC THÁI

KIỂM TRA - CHECKER:
KTS. PHAN NGỌC THÁI

THIẾT KẾ - DESIGN:
KS. LÊ THỊ MỸ HẠNH

CÔNG TRÌNH - PROJECT:

ĐỊA CHỈ - ADDRESS:

TRIỂN KHAI - DESIGN DEVELOPMENT :
KS. LÊ THỊ MỸ HẠNH

HẠNG MỤC - ITEM:
BẢN VẼ THI CÔNG

TÊN BẢN VẼ - DRAWING NAME:
MẶT BẰNG ĐIỀU HÒA

TRIỂN KHAI KỸ THUẬT- ECHNICAL IMPLEMENTATION:
KS. LÊ THỊ MỸ HẠNH

CHỦ ĐẦU TƯ - OWNER:
MRS. NGUYỄN THỊ KIỀU

GIÁM ĐỐC - DIRECTOR:

ĐƠN VỊ THIẾT KẾ - DESIGN:
Luklak Architects
CÔNG TY TNHH LUKLAK DESIGN VIỆT NAM

- *ĐỊA CHỈ : 79 VÕ CHÍ CÔNG, CẨM LỆ, ĐÀ NẴNG*
- *MAIL: INFO.DN@LUKLAKDESIGN.COM*
- *HOTLINE: 0934 965 988*

NGÀY HOÀN THÀNH - DATE:

TRANG - PAGE:

TỈ LỆ - SCALE:

MÃ BẢN VẼ:
LL-E-104

CHÚ Ý - WARNING:

- *ĐỂ TRÁNH SAI SÓT PHẢI ĐỐI CHIẾU VỚI HIỆN TRẠNG TRONG QUÁ TRÌNH THI CÔNG*
- *MỌI SỰ THAY ĐỔI PHẢI ĐƯỢC ĐỒNG Ý GIỮA 2 BÊN*
- *CẤM TÁI SỬ DỤNG BẢN VẼ KHI CHƯA ĐƯỢC SỰ ĐỒNG Ý CỦA ĐƠN VỊ THIẾT KẾ*

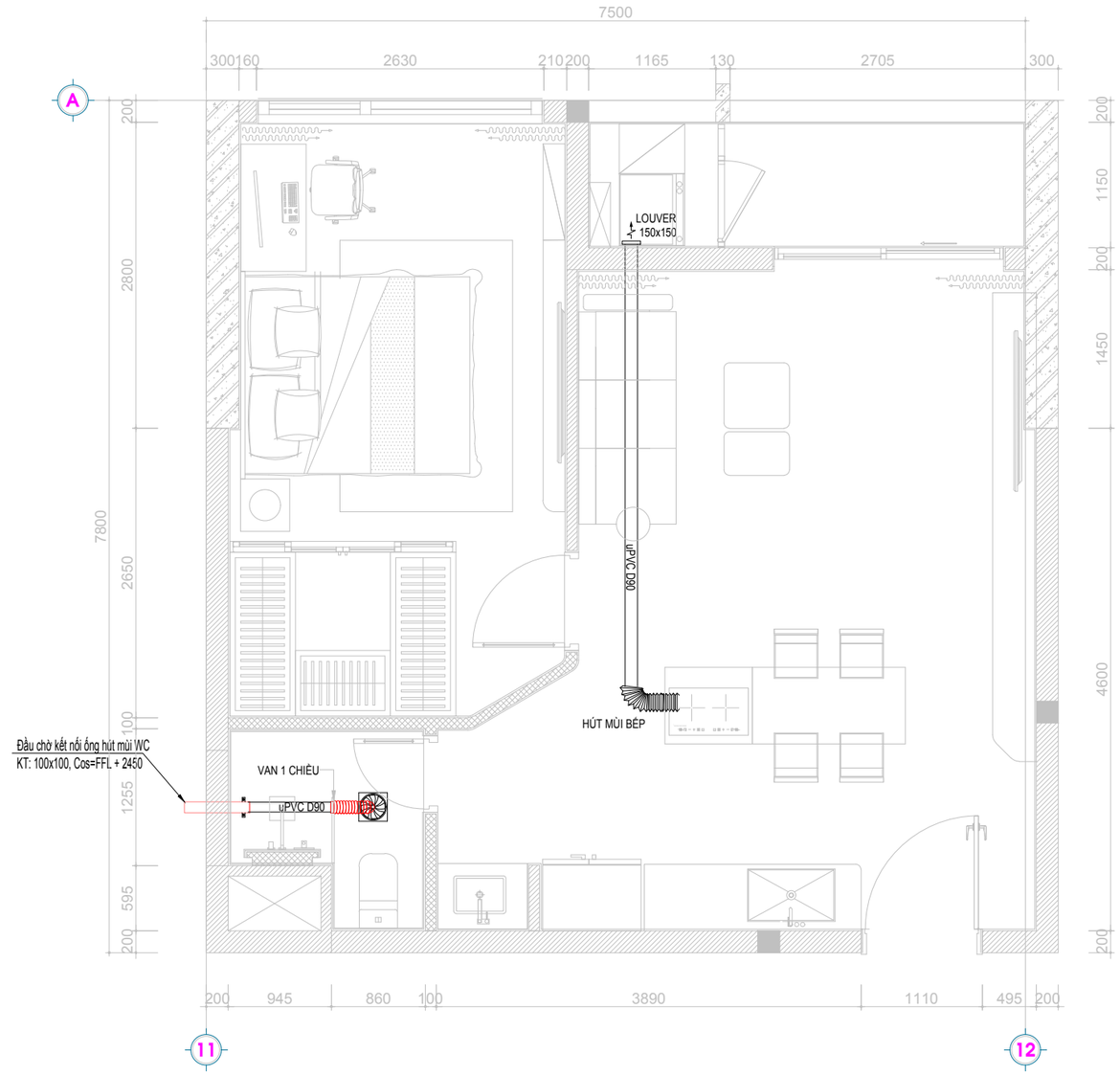

DÀN LẠNH ĐIỀU HÒA TREO TƯỜNG

DÀN LẠNH ĐIỀU HÒA ÂM TRẦN

DÀN NÓNG ĐIỀU HÒA ĐẶT NGOÀI NHÀ

QUẠT HÚT MÙI WC

LOUVER 150x150

ỐNG GIÓ

ỐNG THOÁT NƯỚC NGƯNG

GAS ỐNG ĐỒNG ĐIỀU HÒA

1 MẶT BẰNG THÔNG GIÓ

CHỈNH SỬA - EDIT		
LẦN	NGÀY	XÁC NHẬN
1		
2		
3		
4		

CHỦ TRÌ THIẾT KẾ - PRIMARY ARCHITECT:
KTS. PHAN NGỌC THÁI

KIỂM TRA - CHECKER:
KTS. PHAN NGỌC THÁI

THIẾT KẾ - DESIGN:
KS. LÊ THỊ MỸ HẠNH

CÔNG TRÌNH - PROJECT:

ĐỊA CHỈ - ADDRESS:

TRIỂN KHAI - DESIGN DEVELOPMENT :
KS. LÊ THỊ MỸ HẠNH

HẠNG MỤC - ITEM:
BẢN VẼ THI CÔNG

TÊN BẢN VẼ - DRAWING NAME:

TRIỂN KHAI KỸ THUẬT- ECHNICAL IMPLEMENTATION:
KS. LÊ THỊ MỸ HẠNH

CHỦ ĐẦU TƯ - OWNER:

GIÁM ĐỐC - DIRECTOR:

ĐƠN VỊ THIẾT KẾ - DESIGN:
Luklak Architects
CÔNG TY TNHH LUKLAK DESIGN VIỆT NAM

- ĐỊA CHỈ : 79 VÕ CHÍ CÔNG, CẨM LỆ, ĐÀ NẴNG
- MAIL: INFO.DN@LUKLAKDESIGN.COM
- HOTLINE: 0934 965 988

NGÀY HOÀN THÀNH - DATE:

TRANG - PAGE:

TỈ LỆ - SCALE:

MÃ BẢN VẼ:

CHÚ Ý - WARNING:

- ĐỂ TRÁNH SAI SÓT PHẢI ĐỐI CHIẾU VỚI HIỆN TRẠNG TRONG QUÁ TRÌNH THI CÔNG
- MỌI SỰ THAY ĐỔI PHẢI ĐƯỢC ĐỒNG Ý GIỮA 2 BÊN
- CẤM TÁI SỬ DỤNG BẢN VẼ KHI CHƯA ĐƯỢC SỰ ĐỒNG Ý CỦA ĐƠN VỊ THIẾT KẾ

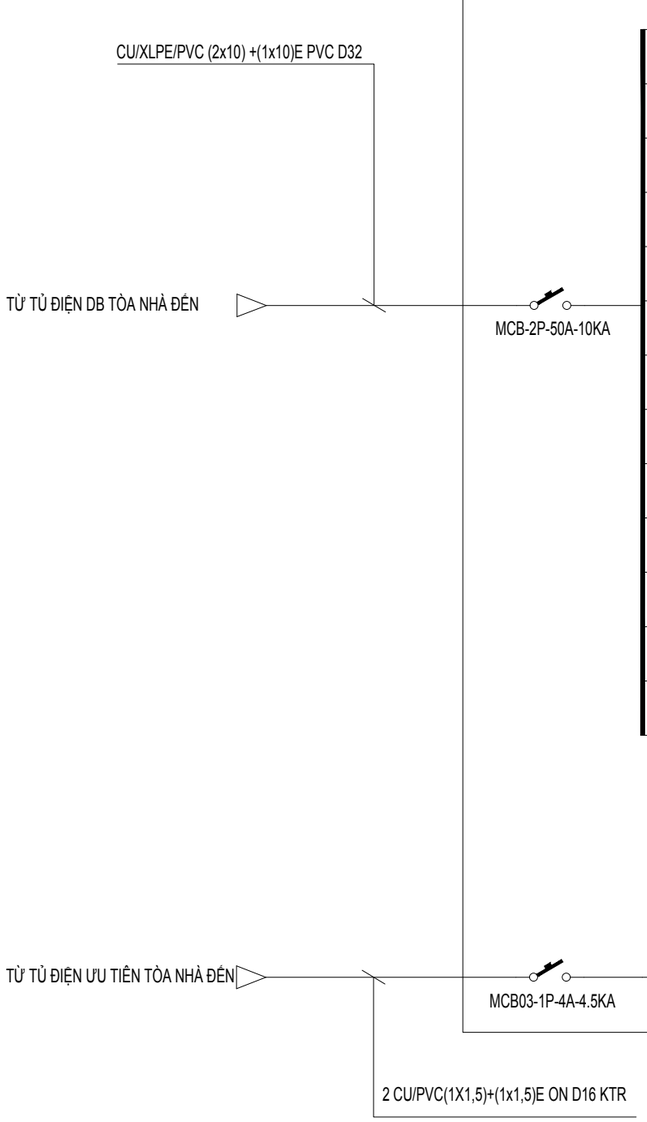

THIẾT BỊ ĐÓNG CẮT	APTOMAT NHÁNH BẢO VỆ	TÊN LỘ	DÂY VÀ CÁCH ĐI DÂY	PHẠM VI CẤP ĐIỆN
Q1	MCB-1P-16A-6KA		2 CU/PVC(1X1,5)+(1x1,5)E ON PVC D20	Cấp cho chiếu sáng, quạt,..
Q2	RCBO 1P+N 25A 6kA		2 CU/PVC(1X4.0)+(1x4.0)E ON PVC D25	Cấp cho ổ cắm khu bếp + WC
Q3	RCBO 1P+N 20A 6kA		2 CU/PVC(1X2.5)+(1x2.5)E ON PVC D25	Cấp cho ổ cắm phòng ngủ
Q4	RCBO 1P+N 20A 6kA		2 CU/PVC(1X2.5)+(1x2.5)E ON PVC D25	Cấp cho ổ cắm phòng khách + hành lang
Q5	RCBO 1P+N 20A 6kA	TL	2 CU/PVC(1X2.5)+(1x2.5)E ON PVC D20	Tủ lạnh
Q6	MCB-1P-25A-6KA	BT	2 CU/PVC(1X4.0)+(1x4.0)E ON PVC D25	Bếp từ
Q7	MCB-1P-20A-6KA	OV	2 CU/PVC(1X2.5)+(1x2.5)E ON PVC D20	Cấp cho cho ổ cắm lò vi sóng
Q8	RCBO 1P+N 20A 6kA	HW1	2 CU/PVC(1X2.5)+(1x2.5)E ON PVC D20	Cấp cho nước nóng
Q9	MCB-1P-20A-6KA	AC1	2 CU/PVC(1X2.5)+(1x2.5)E ON PVC D20	Cấp cho cho dàn lạnh 01
Q10	MCB-1P-20A-6KA	AC2	2 CU/PVC(1X2.5)+(1x2.5)E ON PVC D20	Cấp cho cho dàn lạnh 02
Q11	MCB-1P-25A-6KA	AC3	2 CU/PVC(1X4.0)+(1x4.0)E ON PVC D20	Cấp cho cho dàn nóng ngoài nhà
Q12	RCBO 1P+N 20A 6kA	MG	2 CU/PVC(1X2.5)+(1x2.5)E ON PVC D25	Máy giặt
Q13	RCBO 1P+N 20A 6kA	MS	2 CU/PVC(1X2.5)+(1x2.5)E ON PVC D25	Máy sấy
Q14	MCB-1P-16A-6KA	SPARE		Dự phòng
Qưt	MCB1-1P-4A-4.5KA	ƯT	2 CU/PVC(1X1,5)+(1x1,5)E ON PVC D20	Tủ điện nhẹ + Downlight ban công

1 SƠ ĐỒ NGUYÊN LÝ TỦ ĐIỆN TĐT

CHỈNH SỬA - EDIT		
LẦN	NGÀY	XÁC NHẬN
1		
2		
3		
4		

CHỦ TRÌ THIẾT KẾ - PRIMARY ARCHITECT:
KTS. PHAN NGỌC THÁI

KIỂM TRA - CHECKER:
KTS. PHAN NGỌC THÁI

THIẾT KẾ - DESIGN:
KS. LÊ THỊ MỸ HẠNH

CÔNG TRÌNH - PROJECT:

ĐỊA CHỈ - ADDRESS:

TRIỂN KHAI - DESIGN DEVELOPMENT :
KS. LÊ THỊ MỸ HẠNH

HẠNG MỤC - ITEM:
BẢN VẼ THI CÔNG

TÊN BẢN VẼ - DRAWING NAME:
SƠ ĐỒ NGUYÊN LÝ TỦ ĐIỆN

TRIỂN KHAI KỸ THUẬT- ECHNICAL IMPLEMENTATION:
KS. LÊ THỊ MỸ HẠNH

CHỦ ĐẦU TƯ - OWNER:
MRS. NGUYỄN THỊ KIỀU

GIÁM ĐỐC - DIRECTOR:

ĐƠN VỊ THIẾT KẾ - DESIGN:
Luklak Architects
CÔNG TY TNHH LUKLAK DESIGN VIỆT NAM

- *ĐỊA CHỈ : 79 VÕ CHÍ CÔNG, CẨM LỆ, ĐÀ NẴNG*
- *MAIL: INFO.DN@LUKLAKDESIGN.COM*
- *HOTLINE: 0934 965 988*

NGÀY HOÀN THÀNH - DATE:

TRANG - PAGE:

TỈ LỆ - SCALE:

MÃ BẢN VẼ:
LL-SLD-101

CHÚ Ý - WARNING:

- *ĐỂ TRÁNH SAI SÓT PHẢI ĐỐI CHIẾU VỚI HIỆN TRẠNG TRONG QUÁ TRÌNH THI CÔNG*
- *MỌI SỰ THAY ĐỔI PHẢI ĐƯỢC ĐỒNG Ý GIỮA 2 BÊN*
- *CẤM TÁI SỬ DỤNG BẢN VẼ KHI CHƯA ĐƯỢC SỰ ĐỒNG Ý CỦA ĐƠN VỊ THIẾT KẾ*

GHI CHÚ CHUNG:

- DUNG LƯỢNG Ổ CỨNG ĐẦU CHO ĐẦU GHI HÌNH CAMERA THEO Ý CỦA CHỦ ĐẦU TƯ CẦN LƯU TRỮ TRONG BAO NHIÊU NGÀY.
- DÂY CÁP MẠNG ĐI TRONG ỐNG LUỒN DÂY PVC VÀ NGẦM TRONG TƯỜNG.
- MỖI DÂY CÁP MẠNG LUỒN TRONG ỐNG PHẢI ĐƯỢC LIÊN LỤC KHÔNG NGẮT QUÃNG VÀ KHÔNG NỐI DÂY TRONG ỐNG.
- TẠI CÁC GÓC RẼ NHÁNH PHẢI CÓ HỘP NỐI ĐỂ DỄ DÀNG THAY THẾ DÂY NẾU BỊ SỰ CỐ.

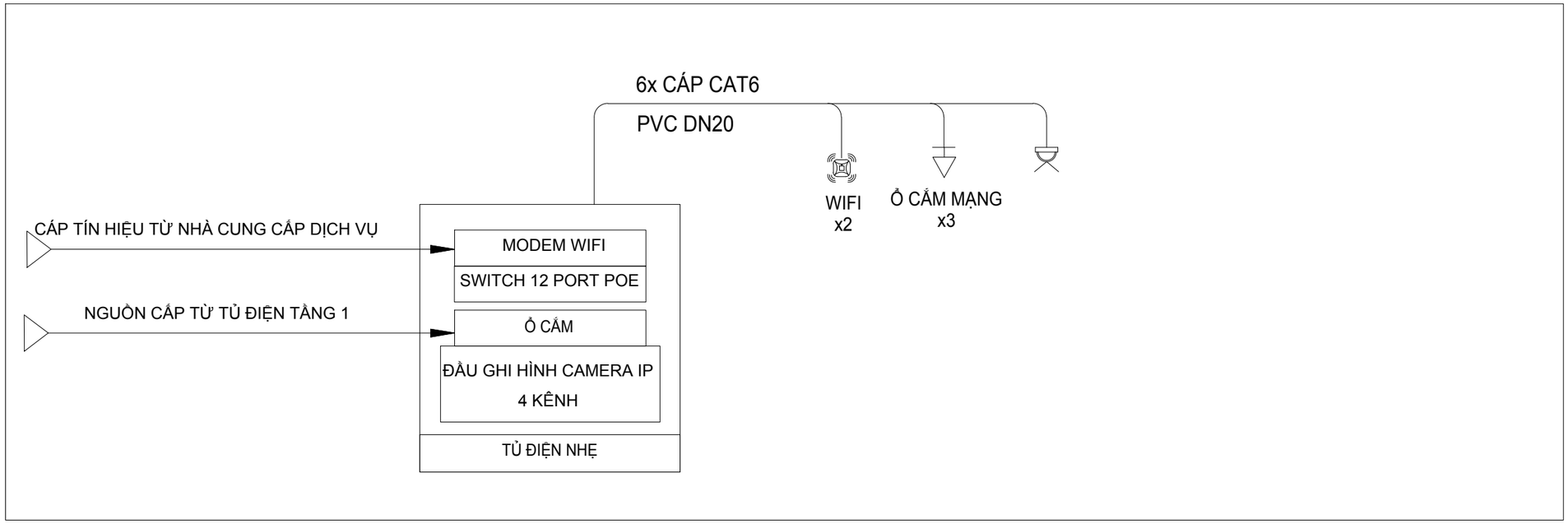

1 SƠ ĐỒ NGUYÊN LÝ ĐIỆN NHẸ

CHỈNH SỬA - EDIT		
LẦN	NGÀY	XÁC NHẬN
1		
2		
3		
4		

CHỦ TRÌ THIẾT KẾ - PRIMARY ARCHITECT:
KTS. PHAN NGỌC THÁI

KIỂM TRA - CHECKER:
KTS. PHAN NGỌC THÁI

THIẾT KẾ - DESIGN:
KS. LÊ THỊ MỸ HẠNH

CÔNG TRÌNH - PROJECT:

ĐỊA CHỈ - ADDRESS:

TRIỂN KHAI - DESIGN DEVELOPMENT :
KS. LÊ THỊ MỸ HẠNH

HẠNG MỤC - ITEM:
BẢN VẼ THI CÔNG

TÊN BẢN VẼ - DRAWING NAME:
SƠ ĐỒ NGUYÊN LÝ ĐIỆN NHẸ

TRIỂN KHAI KỸ THUẬT- ECHNICAL IMPLEMENTATION:
KS. LÊ THỊ MỸ HẠNH

CHỦ ĐẦU TƯ - OWNER:
MRS. NGUYỄN THỊ KIỀU

GIÁM ĐỐC - DIRECTOR:

ĐƠN VỊ THIẾT KẾ - DESIGN:
CÔNG TY TNHH LUKLAK DESIGN VIỆT NAM

- *ĐỊA CHỈ : 79 VÕ CHÍ CÔNG, CẨM LỆ, ĐÀ NẴNG*
- *MAIL: INFO.DN@LUKLAKDESIGN.COM*
- *HOTLINE: 0934 965 988*

NGÀY HOÀN THÀNH - DATE:

TRANG - PAGE:

TỈ LỆ - SCALE:

MÃ BẢN VẼ:
LL-SLD-102

CHÚ Ý - WARNING:

- *ĐỂ TRÁNH SAI SÓT PHẢI ĐỐI CHIẾU VỚI HIỆN TRẠNG TRONG QUÁ TRÌNH THI CÔNG*
- *MỌI SỰ THAY ĐỔI PHẢI ĐƯỢC ĐỒNG Ý GIỮA 2 BÊN*
- *CẤM TÁI SỬ DỤNG BẢN VẼ KHI CHƯA ĐƯỢC SỰ ĐỒNG Ý CỦA ĐƠN VỊ THIẾT KẾ*

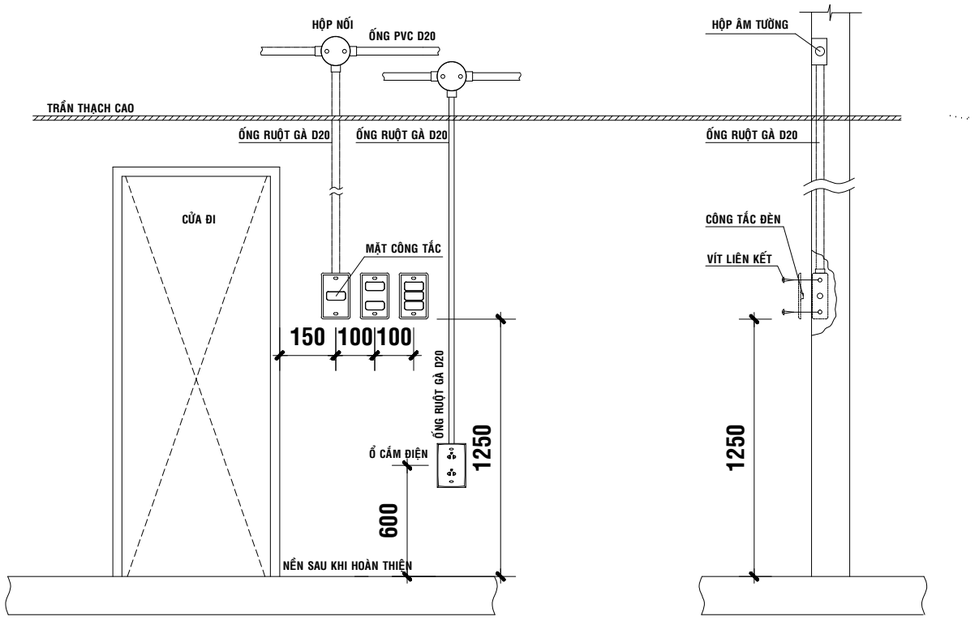

1 CHI TIẾT LẮP ĐẶT CÔNG TẮC+Ổ CẮM ĐIỂN HÌNH

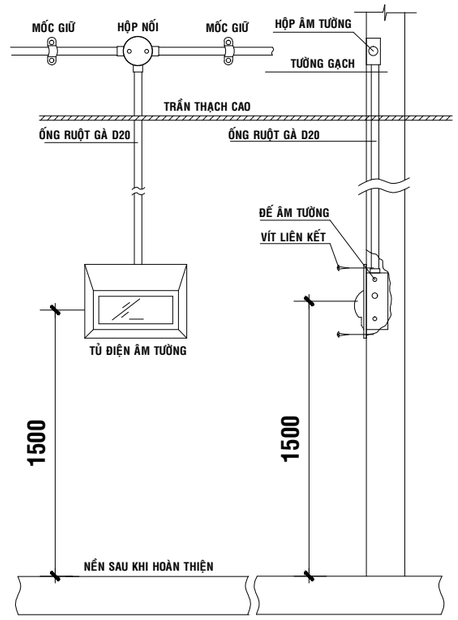

2 CT. LẮP TỦ ĐIỆN ÂM TƯỜNG

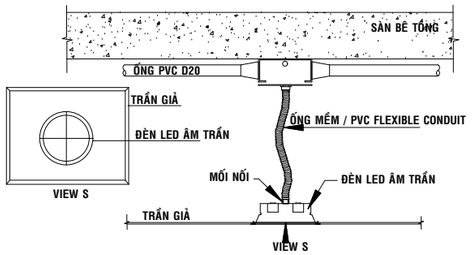

3 CHI TIẾT LẮP ĐẶT ĐÈN DOWNLIGHT ÂM TRẦN

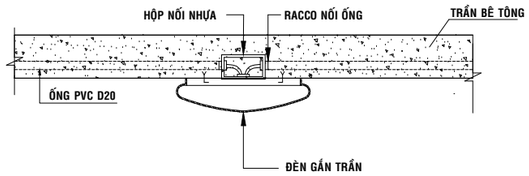

4 CHI TIẾT LẮP ĐẶT ĐÈN ỐP NỔI

CHỈNH SỬA - EDIT		
LẦN	NGÀY	XÁC NHẬN
1		
2		
3		
4		

CHỦ TRÌ THIẾT KẾ - PRIMARY ARCHITECT:
KTS. PHAN NGỌC THÁI

KIỂM TRA - CHECKER:
KTS. PHAN NGỌC THÁI

THIẾT KẾ - DESIGN:
KS. LÊ THỊ MỸ HẠNH

CÔNG TRÌNH - PROJECT:

ĐỊA CHỈ - ADDRESS:

TRIỂN KHAI - DESIGN DEVELOPMENT :
KS. LÊ THỊ MỸ HẠNH

HẠNG MỤC - ITEM:
BẢN VẼ THI CÔNG

TÊN BẢN VẼ - DRAWING NAME:
CHI TIẾT LẮP ĐẶT PHẦN ĐIỆN

TRIỂN KHAI KỸ THUẬT- ECHNICAL IMPLEMENTATION:
KS. LÊ THỊ MỸ HẠNH

CHỦ ĐẦU TƯ - OWNER:
MRS. NGUYỄN THỊ KIỀU

GIÁM ĐỐC - DIRECTOR:

ĐƠN VỊ THIẾT KẾ - DESIGN:
CÔNG TY TNHH LUKLAK DESIGN VIỆT NAM

- ĐỊA CHỈ : 79 VÕ CHÍ CÔNG, CẨM LỆ, ĐÀ NẴNG
- MAIL: INFO.DN@LUKLAKDESIGN.COM
- HOTLINE: 0934 965 988

NGÀY HOÀN THÀNH - DATE:

TRANG - PAGE:

TỈ LỆ - SCALE:

MÃ BẢN VẼ:
LL-D-101

CHÚ Ý - WARNING:

- ĐỂ TRÁNH SAI SÓT PHẢI ĐỐI CHIẾU VỚI HIỆN TRẠNG TRONG QUÁ TRÌNH THI CÔNG
- MỌI SỰ THAY ĐỔI PHẢI ĐƯỢC ĐỒNG Ý GIỮA 2 BÊN
- CẤM TÁI SỬ DỤNG BẢN VẼ KHI CHƯA ĐƯỢC SỰ ĐỒNG Ý CỦA ĐƠN VỊ THIẾT KẾ

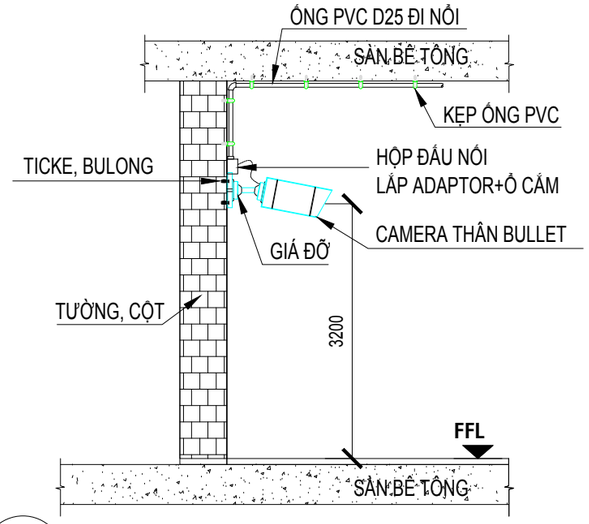

1 CHI TIẾT LẮP ĐẶT CAMERA THÂN GẮN TƯỜNG, CỘT

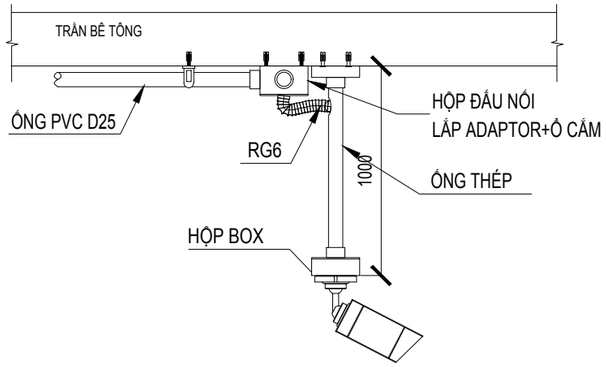

2 CHI TIẾT LẮP ĐẶT CAMERA THÂN GẮN TRẦN BÊ TÔNG

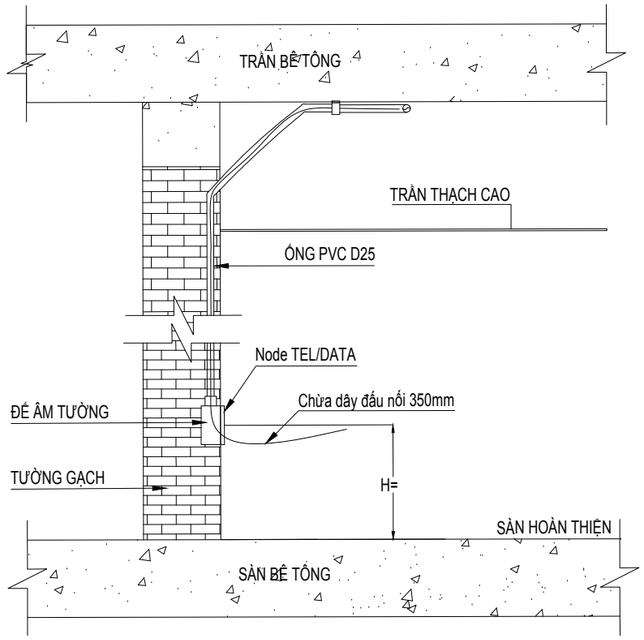

4 CHI TIẾT LẮP ĐẶT Ổ CẮM MẠNG / THOẠI ÂM TƯỜNG

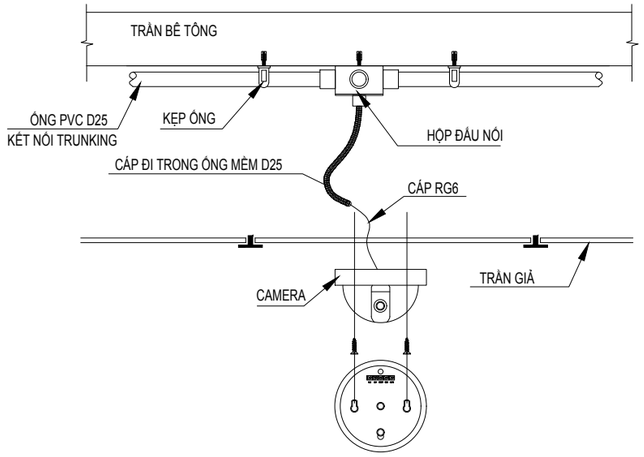

3 CHI TIẾT LẮP ĐẶT CAMERA DOME GẮN TRẦN (1)

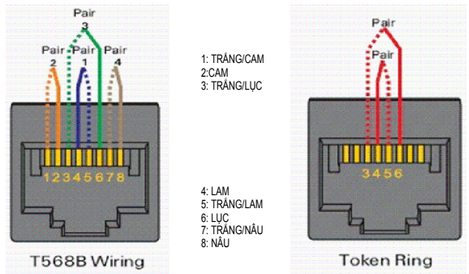

CHI TIẾT BẤM ĐẦU CÁP MẠNG

CHI TIẾT BẤM ĐẦU CÁP THOẠI

KÝ HIỆU	TÊN THIẾT BỊ
	TỦ ĐIỆN NHẸ
	CAMERA CỐ ĐỊNH GẮN TƯỜNG
	CAMERA DOME ÂM TRẦN
	BỘ PHÁT WIFI ÂM TRẦN
	BỘ PHÁT WIFI GẮN TƯỜNG
	Ổ CẮM MẠNG
	Ổ CẮM CÁP ĐỒNG TRỤC

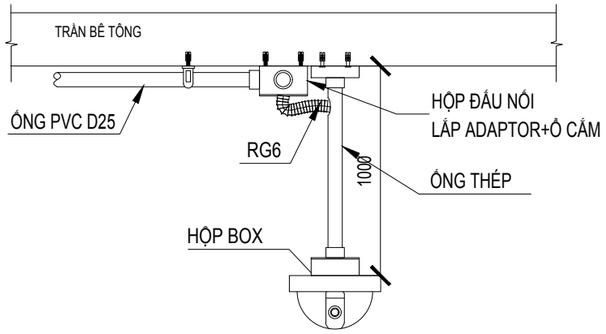

5 CHI TIẾT LẮP ĐẶT CAMERA DOME GẮN ĐẾ

CHỈNH SỬA - EDIT		
LẦN	NGÀY	XÁC NHẬN
1		
2		
3		
4		

CHỦ TRÌ THIẾT KẾ - PRIMARY ARCHITECT:
KTS. PHAN NGỌC THÁI

KIỂM TRA - CHECKER:
KTS. PHAN NGỌC THÁI

THIẾT KẾ - DESIGN:
KS. LÊ THỊ MỸ HẠNH

CÔNG TRÌNH - PROJECT:

ĐỊA CHỈ - ADDRESS:

TRIỂN KHAI - DESIGN DEVELOPMENT :
KS. LÊ THỊ MỸ HẠNH

HẠNG MỤC - ITEM:
BẢN VẼ THI CÔNG

TÊN BẢN VẼ - DRAWING NAME:
CHI TIẾT LẮP ĐẶT PHẦN ĐIỆN NHẸ

TRIỂN KHAI KỸ THUẬT- ECHNICAL IMPLEMENTATION:
KS. LÊ THỊ MỸ HẠNH

CHỦ ĐẦU TƯ - OWNER:
MRS. NGUYỄN THỊ KIỀU

GIÁM ĐỐC - DIRECTOR:

ĐƠN VỊ THIẾT KẾ - DESIGN:
CÔNG TY TNHH LUKLAK DESIGN VIỆT NAM

- ĐỊA CHỈ : 79 VÕ CHÍ CÔNG, CẨM LỆ, ĐÀ NẴNG
- MAIL: INFO.DN@LUKLAKDESIGN.COM
- HOTLINE: 0934 965 988

NGÀY HOÀN THÀNH - DATE:

TRANG - PAGE:

TỈ LỆ - SCALE:

MÃ BẢN VẼ:
LL-D-102

CHÚ Ý - WARNING:

- ĐỂ TRÁNH SAI SÓT PHẢI ĐỐI CHIẾU VỚI HIỆN TRẠNG TRONG QUÁ TRÌNH THI CÔNG
- MỌI SỰ THAY ĐỔI PHẢI ĐƯỢC ĐỒNG Ý GIỮA 2 BÊN
- CẤM TÁI SỬ DỤNG BẢN VẼ KHI CHƯA ĐƯỢC SỰ ĐỒNG Ý CỦA ĐƠN VỊ THIẾT KẾ

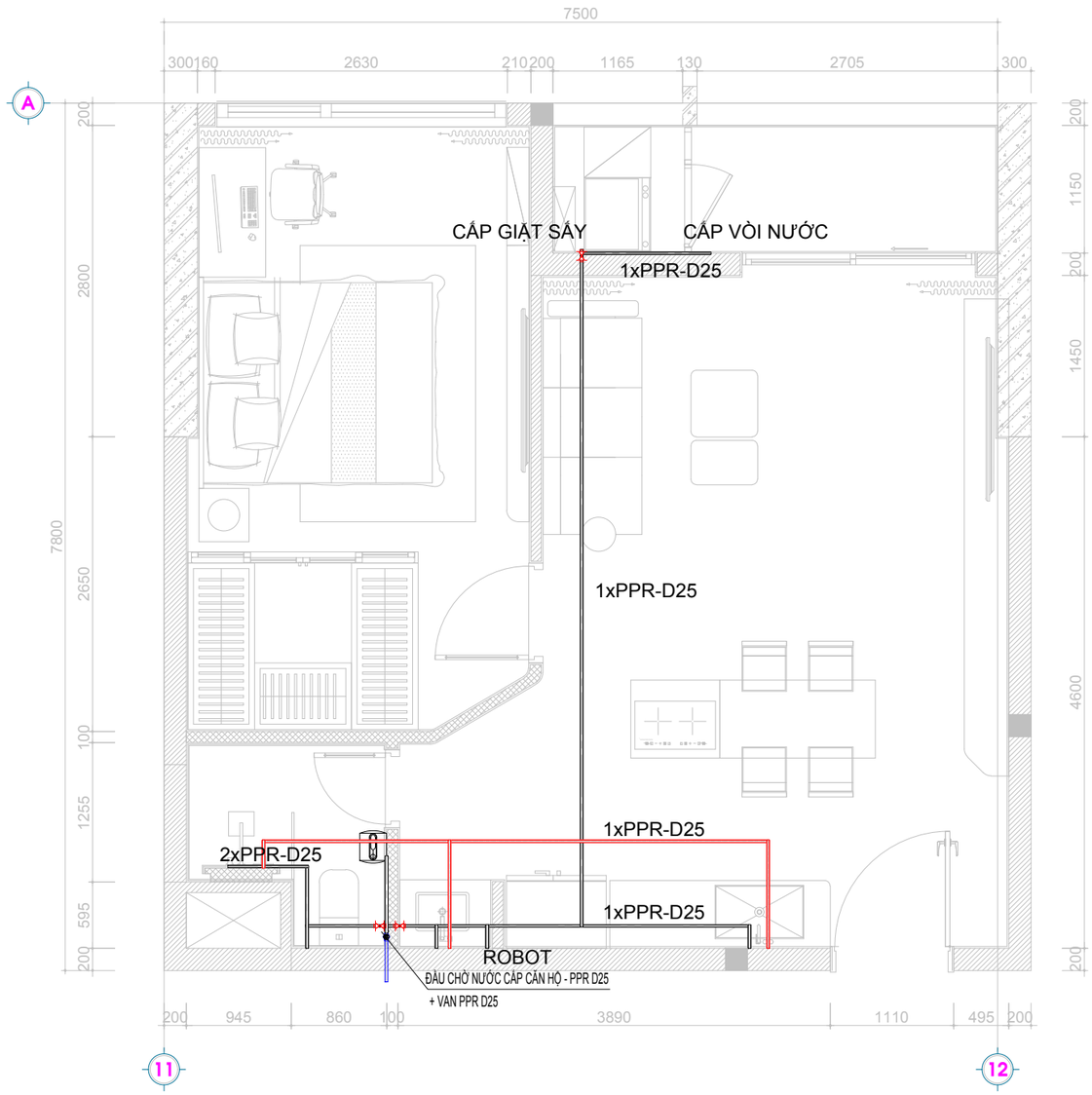

VAN KHÓA

BÌNH NƯỚC NÓNG TRỰC TIẾP

ỐNG PPR-D25 CẤP NƯỚC ĐẾN

PPR-D... PPR-PN10/ỐNG CẤP NƯỚC LẠNH

PPR-D... PPR-PN20/ỐNG CẤP NƯỚC NÓNG

1 MẶT BẰNG CẤP NƯỚC

CHỈNH SỬA - EDIT		
LẦN	NGÀY	XÁC NHẬN
1		
2		
3		
4		

CHỦ TRÌ THIẾT KẾ - PRIMARY ARCHITECT:
KTS. PHAN NGỌC THÁI

KIỂM TRA - CHECKER:
KTS. PHAN NGỌC THÁI

THIẾT KẾ - DESIGN:
KS. LÊ THỊ MỸ HẠNH

CÔNG TRÌNH - PROJECT:

ĐỊA CHỈ - ADDRESS:

TRIỂN KHAI - DESIGN DEVELOPMENT :
KS. LÊ THỊ MỸ HẠNH

HẠNG MỤC - ITEM:
BẢN VẼ THI CÔNG

TÊN BẢN VẼ - DRAWING NAME:
MẶT BẰNG CẤP NƯỚC

TRIỂN KHAI KỸ THUẬT- ECHNICAL IMPLEMENTATION:
KS. LÊ THỊ MỸ HẠNH

CHỦ ĐẦU TƯ - OWNER:
MRS. NGUYỄN THỊ KIỀU

GIÁM ĐỐC - DIRECTOR:

ĐƠN VỊ THIẾT KẾ - DESIGN:
Luklak Architects
CÔNG TY TNHH LUKLAK DESIGN VIỆT NAM

- ĐỊA CHỈ : 79 VÕ CHÍ CÔNG, CẨM LỆ, ĐÀ NẴNG
- MAIL: INFO.DN@LUKLAKDESIGN.COM
- HOTLINE: 0934 965 988

NGÀY HOÀN THÀNH - DATE:

TRANG - PAGE:

TỈ LỆ - SCALE:

MÃ BẢN VẼ:
LL-P-101

CHÚ Ý - WARNING:

- ĐỂ TRÁNH SAI SÓT PHẢI ĐỐI CHIẾU VỚI HIỆN TRẠNG TRONG QUÁ TRÌNH THI CÔNG
- MỌI SỰ THAY ĐỔI PHẢI ĐƯỢC ĐỒNG Ý GIỮA 2 BÊN
- CẤM TÁI SỬ DỤNG BẢN VẼ KHI CHƯA ĐƯỢC SỰ ĐỒNG Ý CỦA ĐƠN VỊ THIẾT KẾ

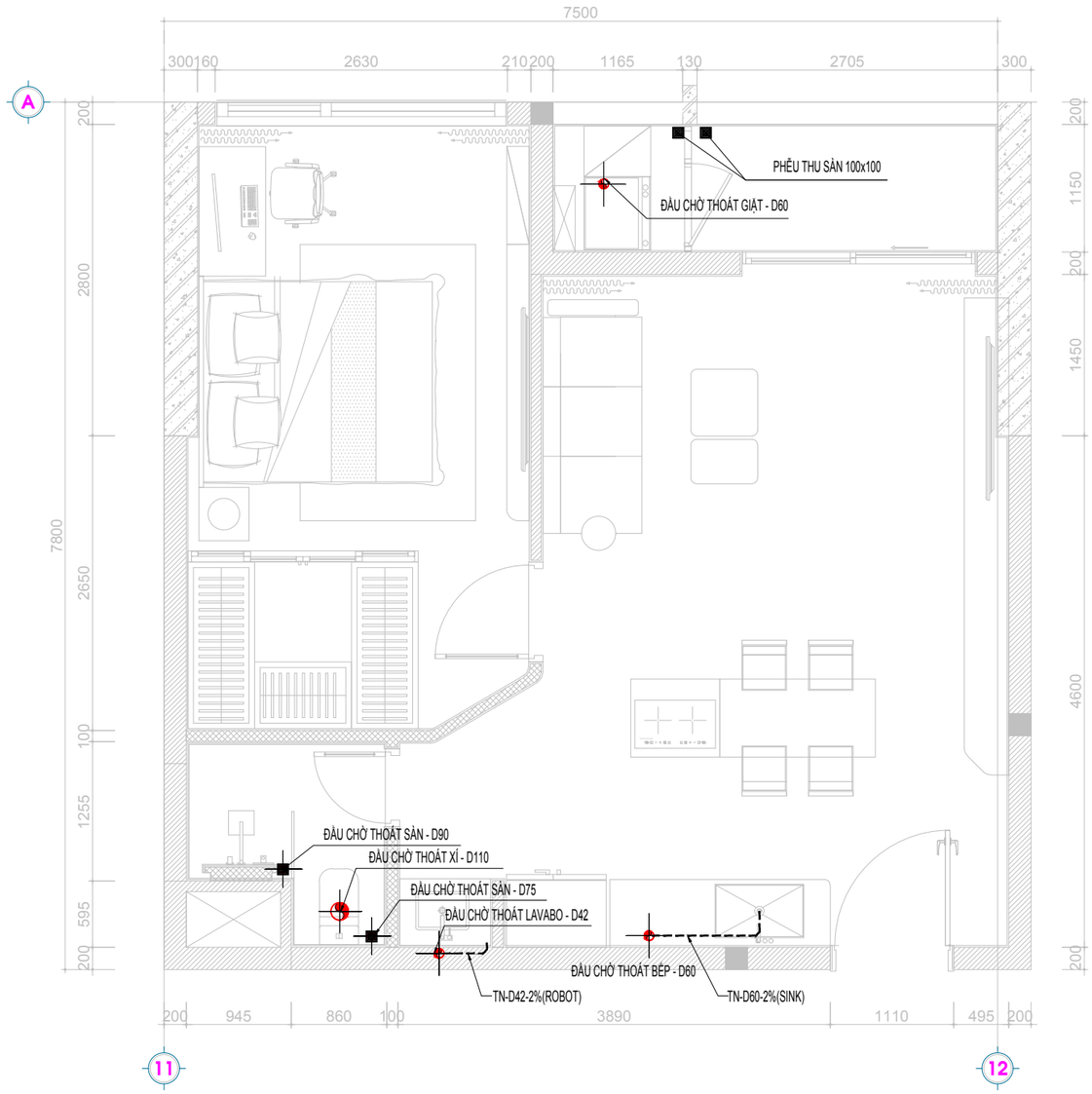

GHI CHÚ

TN-D...	ỐNG THOÁT NƯỚC - I=2%
TP-D...	ỐNG THOÁT PHÂN - I= 2%

KÍ HIỆU

FD	PHIỄU THU SÀN NƯỚC	VK	VAN CỔNG / VAN CHẶN
RD	CẦU CHẮN RÁC		VAN 1 CHIỀU
	SIPHON THOÁT NƯỚC		MÁY BƠM
CO	THÔNG TẮC	M	ĐỒNG HỒ NƯỚC

1 MẶT BẰNG THOÁT NƯỚC

CHỈNH SỬA - EDIT

LẦN	NGÀY	XÁC NHẬN
1		
2		
3		
4		

CHỦ TRÌ THIẾT KẾ - PRIMARY ARCHITECT:
KTS. PHAN NGỌC THÁI

KIỂM TRA - CHECKER:
KTS. PHAN NGỌC THÁI

THIẾT KẾ - DESIGN:
KS. LÊ THỊ MỸ HẠNH

CÔNG TRÌNH - PROJECT:

ĐỊA CHỈ - ADDRESS:

TRIỂN KHAI - DESIGN DEVELOPMENT :
KS. LÊ THỊ MỸ HẠNH

HẠNG MỤC - ITEM:
BẢN VẼ THI CÔNG

TÊN BẢN VẼ - DRAWING NAME:
MẶT BẰNG THOÁT NƯỚC

TRIỂN KHAI KỸ THUẬT- ECHNICAL IMPLEMENTATION:
KS. LÊ THỊ MỸ HẠNH

CHỦ ĐẦU TƯ - OWNER:
MRS. NGUYỄN THỊ KIỀU

GIÁM ĐỐC - DIRECTOR:

ĐƠN VỊ THIẾT KẾ - DESIGN:
Luklak Architects
CÔNG TY TNHH LUKLAK DESIGN VIỆT NAM

- *ĐỊA CHỈ : 79 VÕ CHÍ CÔNG, CẨM LỆ, ĐÀ NẴNG*
- *MAIL: INFO.DN@LUKLAKDESIGN.COM*
- *HOTLINE: 0934 965 988*

NGÀY HOÀN THÀNH - DATE:

TRANG - PAGE:

TỈ LỆ - SCALE:

MÃ BẢN VẼ:
LL-P-102

CHÚ Ý - WARNING:

- *ĐỂ TRÁNH SAI SÓT PHẢI ĐỐI CHIẾU VỚI HIỆN TRẠNG TRONG QUÁ TRÌNH THI CÔNG*
- *MỌI SỰ THAY ĐỔI PHẢI ĐƯỢC ĐỒNG Ý GIỮA 2 BÊN*
- *CẤM TÁI SỬ DỤNG BẢN VẼ KHI CHƯA ĐƯỢC SỰ ĐỒNG Ý CỦA ĐƠN VỊ THIẾT KẾ*

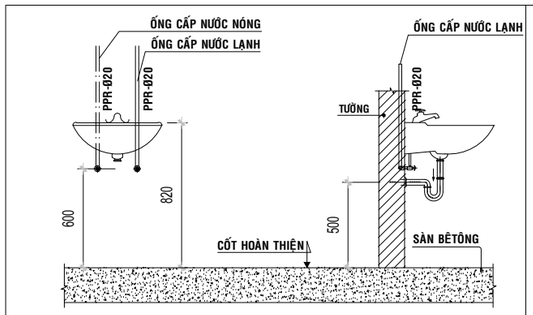

CHI TIẾT LẮP ĐẶT ỐNG CẤP LAVABO

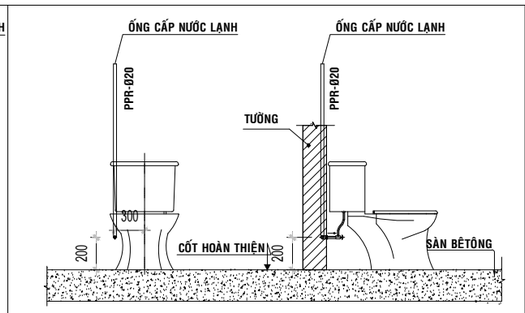

CHI TIẾT LẮP ĐẶT ỐNG CẤP XÍ BỆT

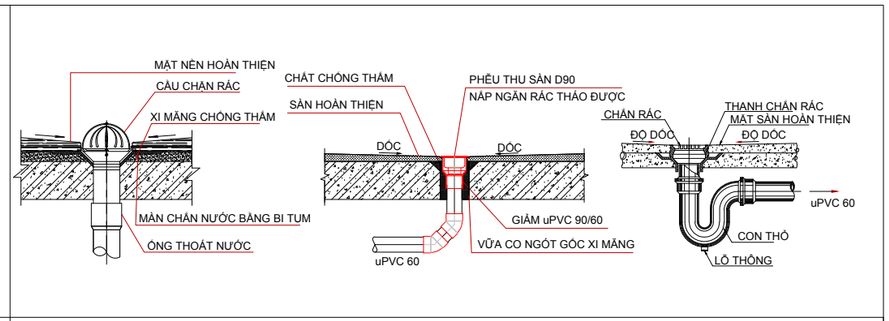

CHI TIẾT LẮP ĐẶT CẦU CHẮN RÁC + PHỄU THU NƯỚC MƯA+PHỄU THU SÀN

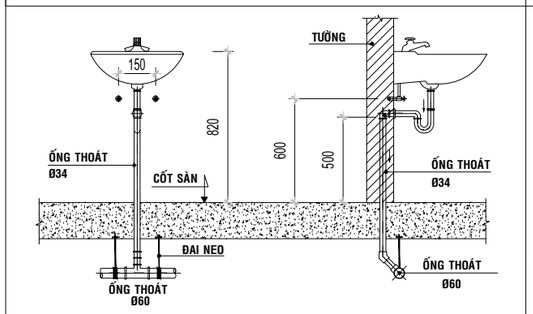

CHI TIẾT LẮP ĐẶT ỐNG THOÁT LAVABO

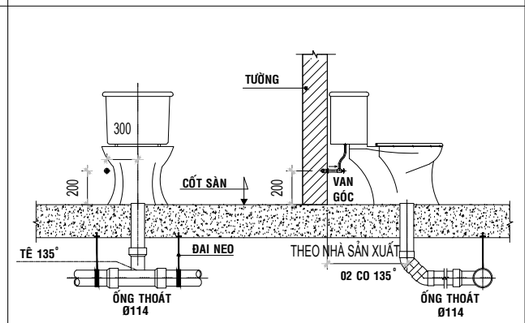

CHI TIẾT LẮP ĐẶT ỐNG THOÁT XÍ BỆT

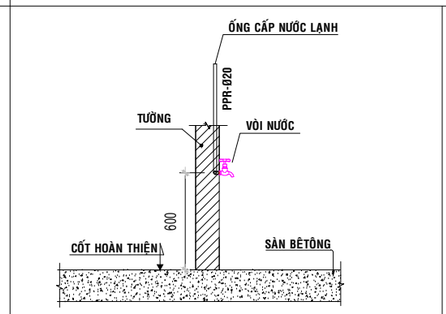

CHI TIẾT LẮP ĐẶT VÒI RỬA

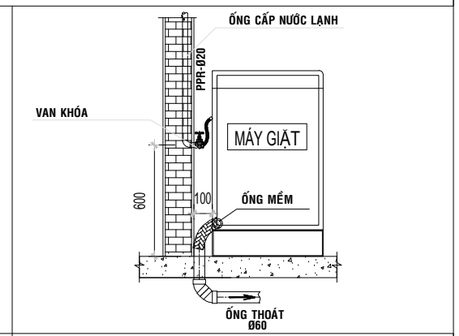

CHI TIẾT LẮP ĐẶT ỐNG MÁY GIẶT

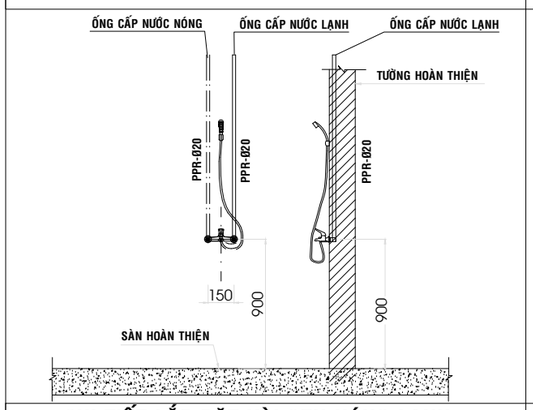

CHI TIẾT LẮP ĐẶT VÒI SEN NÓNG LẠNH

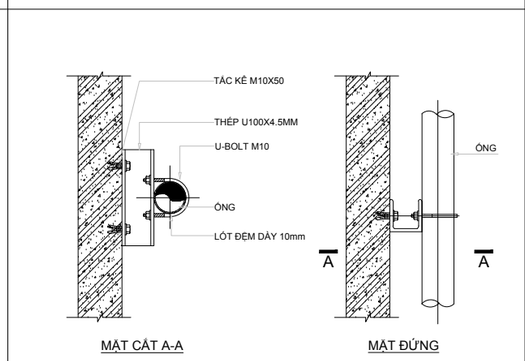

CHI TIẾT LẮP ĐẶT GIÁ ĐỠ ỐNG ĐỨNG

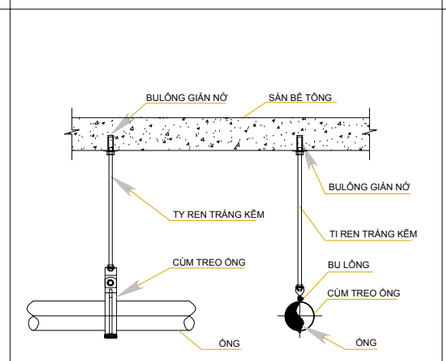

CHI TIẾT LẮP ĐẶT TY TREO ỐNG NGANG

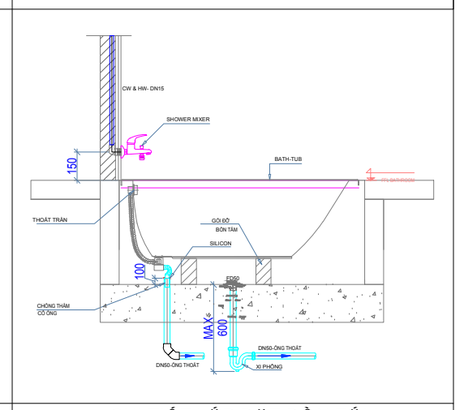

CHI TIẾT LẮP ĐẶT BỒN TẮM

DANH SÁCH TY TREO CHO ỐNG NGANG

NOMINAL PIPE SIZE (mm.)	MAX. SPACING (mm.)	HANGER ROD (mm)	EXPANSION BOLT
20	1000	M 10	M 10
25	1000	M 10	M 10
32	1000	M 10	M 10
40	1000	M 10	M 10
50	1000	M 10	M 10
60	1200	M 12	M 12
76	1200	M 12	M 12
90	1200	M 12	M 12
114	1200	M 16	M 16

CHỈNH SỬA - EDIT

LẦN	NGÀY	XÁC NHẬN
1		
2		
3		
4		

CHỦ TRÌ THIẾT KẾ - PRIMARY ARCHITECT:
KTS. PHAN NGỌC THÁI

KIỂM TRA - CHECKER:
KTS. PHAN NGỌC THÁI

THIẾT KẾ - DESIGN:
KS. LÊ THỊ MỸ HẠNH

CÔNG TRÌNH - PROJECT:

ĐỊA CHỈ - ADDRESS:

TRIỂN KHAI - DESIGN DEVELOPMENT :
KS. LÊ THỊ MỸ HẠNH

HẠNG MỤC - ITEM:
BẢN VẼ THI CÔNG

TÊN BẢN VẼ - DRAWING NAME:
CHI TIẾT LẮP ĐẶT ĐIỂN HÌNH PHẦN NƯỚC

TRIỂN KHAI KỸ THUẬT- ECHNICAL IMPLEMENTATION:
KS. LÊ THỊ MỸ HẠNH

CHỦ ĐẦU TƯ - OWNER:
MRS. NGUYỄN THỊ KIỀU

GIÁM ĐỐC - DIRECTOR:

ĐƠN VỊ THIẾT KẾ - DESIGN:
CÔNG TY TNHH LUKLAK DESIGN VIỆT NAM

- *ĐỊA CHỈ : 79 VÕ CHÍ CÔNG, CẨM LỆ, ĐÀ NẴNG*
- *MAIL: INFO.DN@LUKLAKDESIGN.COM*
- *HOTLINE: 0934 965 988*

NGÀY HOÀN THÀNH - DATE:

TRANG - PAGE:

TỈ LỆ - SCALE:

MÃ BẢN VẼ:
LL-P-201

CHÚ Ý - WARNING:

- *ĐỂ TRÁNH SAI SÓT PHẢI ĐỐI CHIẾU VỚI HIỆN TRẠNG TRONG QUÁ TRÌNH THI CÔNG*
- *MỌI SỰ THAY ĐỔI PHẢI ĐƯỢC ĐỒNG Ý GIỮA 2 BÊN*
- *CẤM TÁI SỬ DỤNG BẢN VẼ KHI CHƯA ĐƯỢC SỰ ĐỒNG Ý CỦA ĐƠN VỊ THIẾT KẾ*